Etichette - Labels - Auslösung - Etiquettes - Etiquetas - ετικέτες
Etiquetas - Etiketten - Etiketler - Etiketter - Štítky - Štítky

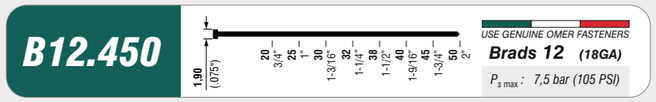

3ETB12450

3ETCE

3ET99

3ETS1

3ET95

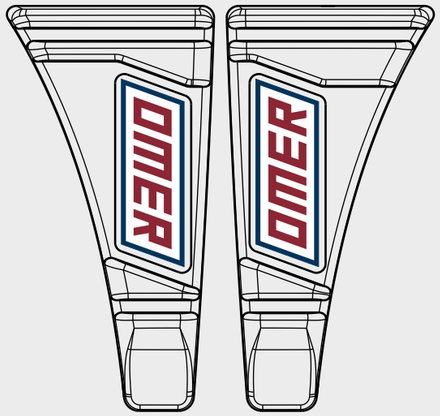

2007042L 2007042R

Azionamento - Actuation - Auslösung - Actionnement - Accionamiento - Ενεργοποίηση
Acionamento - Activering - Çalıştırma - Aktivering - Spuštění - Spustenie

Azionamento sequenziale singolo
Single sequential actuation

81.44.1

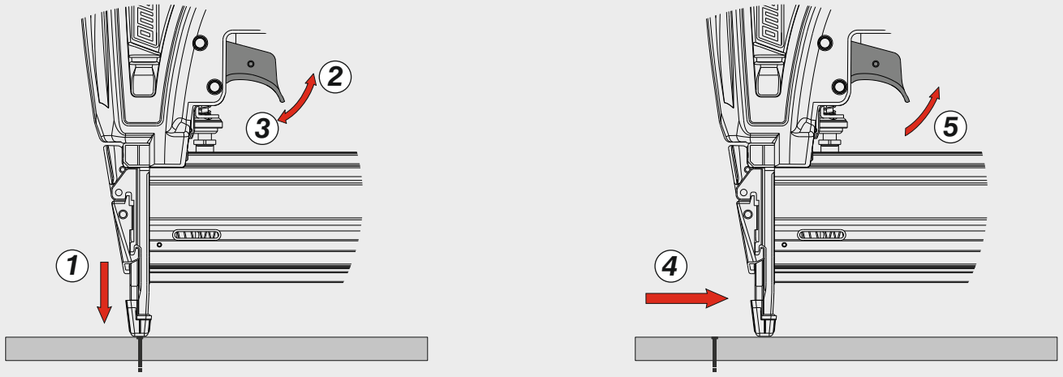

Azionamento a contatto
Contact actuation

81.44

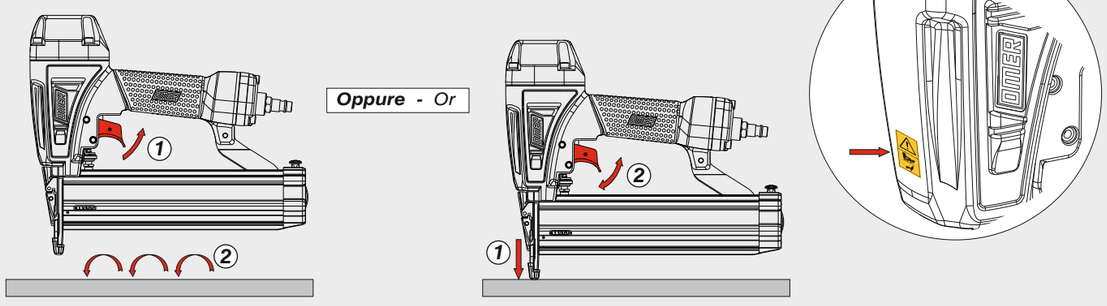

OMER®

Manuale d'uso, manutezione e parti di ricambio	**Parte 2**
Manual for use, maintenance and spare parts	**Part 2**
Bedienungs- und Wartungshandbuch sowie Ersatzteileliste	**Teil 2**
Mode d'emploi, de maintenance et pièces de rechange	**Partie 2**
Manual de uso, mantenimiento y recambios	**Part 2**
Εγχειρίδιο χρήσης, συντήρησης και ανταλλακτικών	**Μέρος 2**
Manual de uso, manutenção e peças sobresselentes	**Parte 2**
Handleiding voor gebruik, onderhoud en wisselstukken	**Deel 2**
Kullanım, bakım ve yedek parça kılavuzu	**Kısım 2**
Användar-, underhålls- och reservdelshandbok	**Del 2**
Návod k používání a údržbê a náhradní díly	**Část 2**
Návod na obsluhu, údržbu a náhradné diely	**Čast 2**

B12.450

CE UK CA

cod. 1441200

Dati tecnici Technical data Technische Daten Tekniska data	Caractéristiques techniques Datos tècnicos Τεχνικά χαρακτηριστικά Technické údaje	Dados técnicos Technische gegevens Teknik veriler Technické údaje		
Misure impiegabili Lenghts Verwendbare Nagellänge Dimensioner som kan användas	Dimensions utiles Medidas de longitud Μήκος Αναλωσίμου Prípustné rozmêry	Medidas utilizáveis Toepasbare afmetingen Boy Použitelné rozmery	**mm** **inch**	**20÷50** **3/4"÷2"**
Capacità caricatore n° punti Magazine capacity Magazinkapazität Nägel Magasinkapacitet Antal punkter	Capacitè chargeur n° de points Capacidad cargador n° puntos Δωνατοτητα γεμιστερα Kapacita zásobníku p. sponek	Capacitade carregador n° pontos Capaciteit magazijn in aantal spijkers Dergi kapasitesi Kapacita zásobníka p. spôn		**105**
Pressione d'esercizio Operating pressure Betriebsdruck Drifttryck	Pression d'exercice Presión de servicio Πίεση λειτουργίας Pracovní tlak	Pressão de serviço Werkdruk Çalışma basıncı Prevádzkový tlak	**bar** **psi**	**5÷7,5** **70÷105**
Consumo aria Air consumption Luftverbrauch Luftförbrukning	Consommation d'air Consumo aire Κατανάλωση αέρα Spotreba vzduchu	Consumo ar Luchtverbruik Hava tüketimi Spotreba vzduchu	**lt/colpo** **ft³/cycle**	**0,50** **0,0176**
Peso Weight Gewicht Vikt	Poids Peso Βάρος Hmotnost	Peso Gewicht Ağırlık Hmotnost	**kg** **lbs**	**1,34** **2,95**
Dimensioni Dimensions Abmessungen Dimensioner (AxBxH)	Dimensions Dimensiones Διαστάσεις Rozmêry	Dimensões Afmetingen Boyutlar Rozmery	**mm** **inch**	**235x64x247** **9-1/4"x2-1/2"x9-3/4"** (LxWxH)
EN 12549 :2009 EN ISO 4871 :2009 **Pressione sonora in pos. operatore** Sound pressure in operator's position Schalldruck am Arbeitsplatz Ljudtryck på operatörsplatsen	Pression sonore poste Opérateur Presión sonora en la pos. del operador Ηχητική πίεση στη θέση του Χειριστή Akustický tlak v místê obsluhy	Pressão sonora na posição Operador Geluidsdruk op de werkplaats Operatör pozisyonunda ses basıncı Akustický tlak v mieste obsluhy	**dB(A)**	**86** (K= 4 dB)
EN 12549 :2009 EN ISO 3746 :2011 EN ISO 4871 :2009 **Potenza sonora emessa** Sound power emitted Emittierte Schallleistung Avgiven ljudeffekt	Puissance sonore émise Potencia sonora emitida Εκπεμπόμενη ηχητική ισχύς Emitovaný akustický tlak	Potência sonora emitida Geëmitteerd geluidsvermogen Çıkan ses gücü (ses desibeli) Výstupný akustický výkon	**dB(A)**	**94** (K= 4 dB)
CEN ISO/TS 8662-11 :2006 EN ISO 5349-2 :2004 EN 12096 :1999 **Emissione vibratoria sull'impugnatura** Vibratory emissions on handle Vibrationsemission am Griff Vibrationsemission på handtaget	Émission vibratoire sur la prise en main Emisión de vibraciones en la empuñadura Εκπεμπόμενες δονήσεις στη λαβή Emise vibrací na rukojet	Emissão vibratória na empunhadura Trillingsemissie op de handgreep Tutamak üzerinde vibrasyon emisyonları Emisie vibrácií na rukoväti	**m/s²**	**3,10** (K= 2 m/s²)

Tipo di punto
Type of fastener
Befestigungsmittel
Type de rivet
Tipo de punto
Τύπος αναλωσίμου
Tipo de agrafo
Type nietjes
Zımba ve çivi tipleri
Typ av stygn
Typ sponky
Typ spony

Brads 12

1,00x1,25

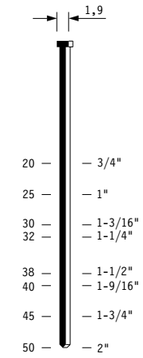

Head width: .075"
Gauge: 18

1441200_B12450_4_rev22 25/11/2024 MG

omer s.p.a. Via Foresto 42 - 31058 SUSEGANA TV ITALY Tel.0438455318 Fax 0438455530 E-mail: omer@omer.it www.omer.it

Parti di ricambio - Spare parts - Ersatzteile - Pièces de rechange - Recambios - Ανταλλακτικά
Partes sobresselentes - Wisselstukken - Yedek parçalar - Reservdelar - Náhradní díly - Náhradné diely

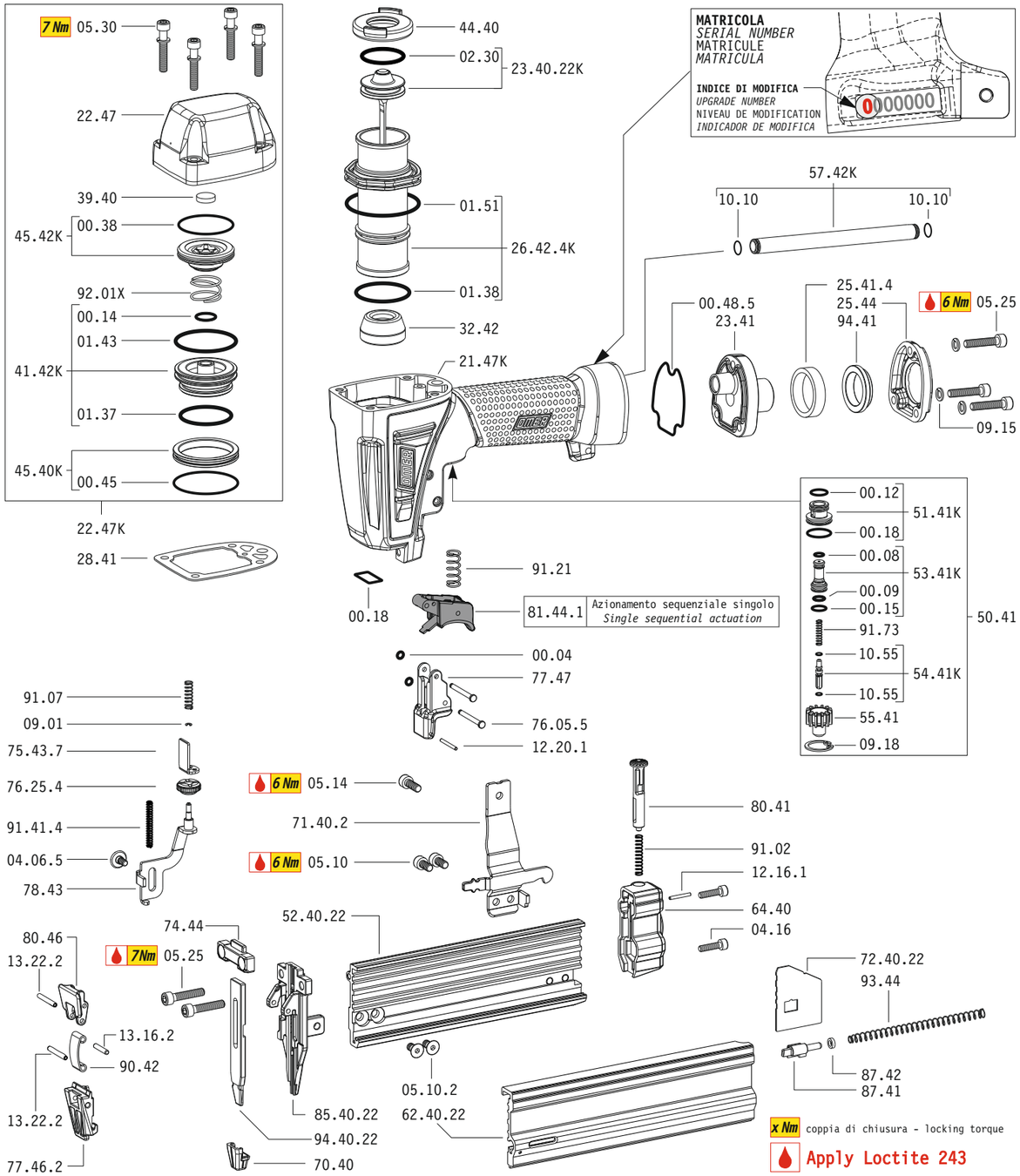

Dotazioni - Equipment - Ausstattung - Outillage - Dotaciones - Εξοπλισμός
Dotações - Uitrusting - Donanımlar - Utrustning - Vybavení - Výbava

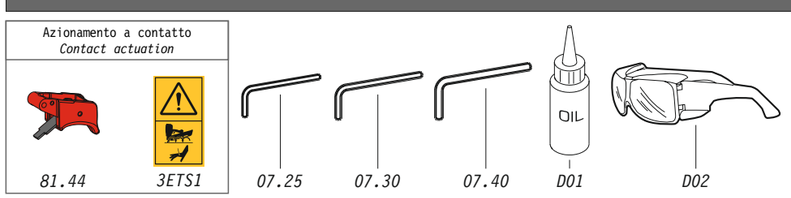

B12.450

cod. 1441200

Parti di ricambio - Spare parts - Ersatzteile - Pièces de rechange - Recambios - Ανταλλακτικά
Partes sobresselentes - Wisselstukken - Yedek parçalar - Reservdelar - Náhradní díly - Náhradné diely

Cod.	Descrizione	*Description*
00.04	O-Ring	*O-Ring*
00.08	O-Ring	*O-Ring*
00.09	O-Ring	*O-Ring*
00.12	O-Ring	*O-Ring*
00.14	O-Ring	*O-Ring*
00.15	O-Ring	*O-Ring*
00.18	O-Ring	*O-Ring*
00.38	O-Ring	*O-Ring*
00.45	O-Ring	*O-Ring*
00.48.5	Guarnizione	*Gasket*
01.37	O-Ring	*O-Ring*
01.38	O-Ring	*O-Ring*
01.43	O-Ring	*O-Ring*
01.51	O-Ring	*O-Ring*
02.30	O-Ring	*O-Ring*
04.06.5	Vite	*Screw*
04.16	Vite	*Screw*
05.10	Vite	*Screw*
05.10.2	Vite	*Screw*
05.14	Vite	*Screw*
05.25	Vite	*Screw*
05.30	Vite	*Screw*
07.25	Chiave esagonale	*Hex. bar wrench*
07.30	Chiave esagonale	*Hex. bar wrench*
07.40	Chiave esagonale	*Hex. bar wrench*
09.01	Anello elastico	*Elastic ring*
09.15	Rondella	*Washer*
09.18	Anello elastico	*Elastic ring*
10.10	O-Ring	*O-Ring*
10.55	O-Ring	*O-Ring*
12.16.1	Spina	*Pin*
12.20.1	Spina	*Pin*
13.16.2	Spina	*Pin*
13.22.2	Spina	*Pin*
21.47K	Corpo	*Body*
22.47K	Testa completa	*Head unit*
22.47	Testa	*Head*
23.41	Fondello	*Case back*
25.41.4	Silenziatore	*Silencer*
25.44	Deflettore	*Exhaust deflector*
26.42.4K	Cilindro	*Cylinder*
28.41	Guarnizione testa	*Head gasket*
32.42	Ammortizzatore	*Bumper*
39.40	Guarnizione	*Seal*
41.42K	Valvola	*Valve*
44.40	Guarnizione	*Gasket*
45.40K	Anello valvola	*Ring*
45.42K	Anello testa	*Ring*
50.41	Pulsante completo	*Trigger valve ass'y*
51.41K	Boccola pulsante	*Trigger valve housing*
53.41K	Pistone servovalvola	*Valve piston*
54.41K	Pulsante	*Trigger valve*
55.41	Raccordo pulsante	*Bush*
57.42K	Tubo scarico	*Exhaust pipe*
64.40	Fondello	*Case back*
70.40	Puntale	*Tip*
71.40.2	Reggicaricatore	*Support*
74.44	Staffa testina	*Head bracket*
75.43.7	Rinvio sicura	*Referral safety*
76.05.5	Perno	*Pin*
76.25.4	Regolatore	*Controller*
77.46.2	Guida testina	*Head guide*
77.47	Guida sicura	*Safety guide*
78.43	Sicura	*Safety*
80.41	Grilletto chiusura	*Trigger*
80.46	Grilletto testina	*Trigger*
81.44	Grilletto comando	*Trigger*
81.44.1	Grilletto comando	*Trigger*
87.41	Portamolla	*Spring holder*
87.42	Segnalatore	*Tracker*
90.42	Molla	*Spring*
91.02	Molla	*Spring*
91.07	Molla	*Spring*
91.21	Molla	*Spring*
91.41.4	Molla	*Spring*
91.73	Molla	*Spring*
92.01	Molla	*Spring*
93.44	Molla	*Spring*
94.41	Boccola	*Bushing*
23.40.22K	Battente	*Driver*
52.40.22	Caricatore	*Magazine*
62.40.22	Carrello	*Slider*
72.40.22	Spingipunto	*Pusher*
85.40.22	Controtestina	*Nose*
94.40.22	Testina	*Nose plate*
D01	Boccetta olio	*Oiler*
D02	Occhiali protettivi	*Protective goggles*

Guarnizioni - O-Rings - Dichtungen - Joints toriques - Juntas - Δακτύλιος στεγανοποίησης - Vedantes - O-ringen - Contalar - O-ringar - Těsnění - Tesnenia

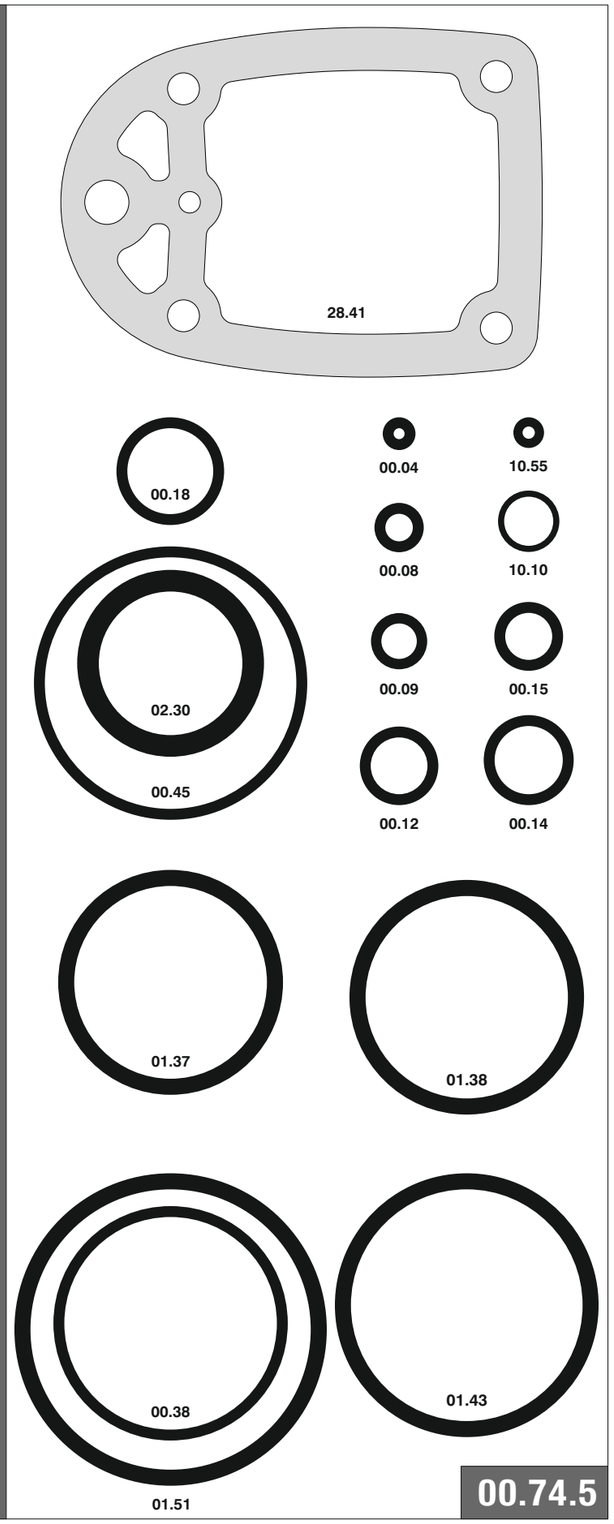

00.74.5

B12.450

cod. 1441200

Indice di modifica
Upgrade number **4**

Disinceppamento - Jam clearing - Staubeseitigung - Décoincement - Desatascamiento - Απεμπλοκή
Desencravamento - Deblokkering bij vastlopen - Sıkışma giderme - Rensning av igensättningar - Uvolnění - Uvoľnenie

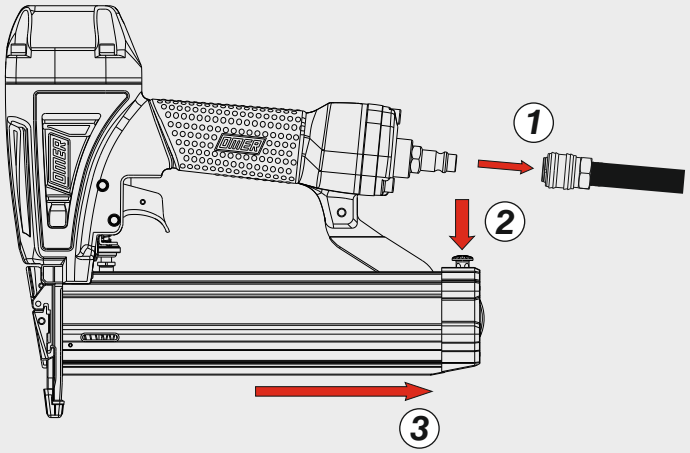

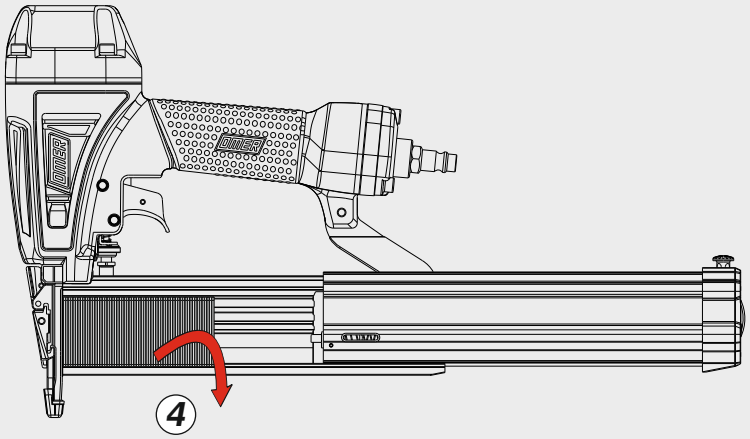

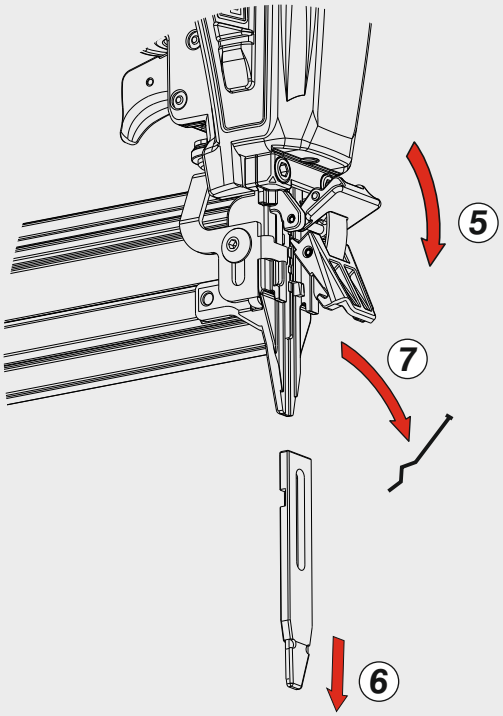

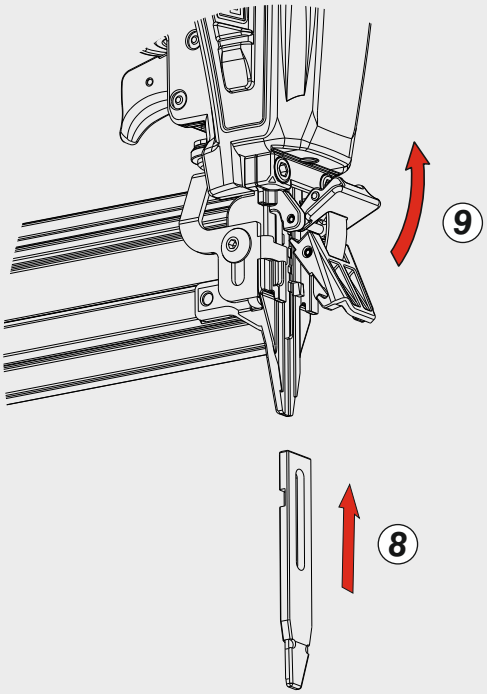

Caricamento - Loading - Laden - Chargement - Carga - Γέμισμα - Carregamento - Laden - Yükleme - Laddning - Plnění - Plnenie

Caricamento dal fianco

Side load magazine

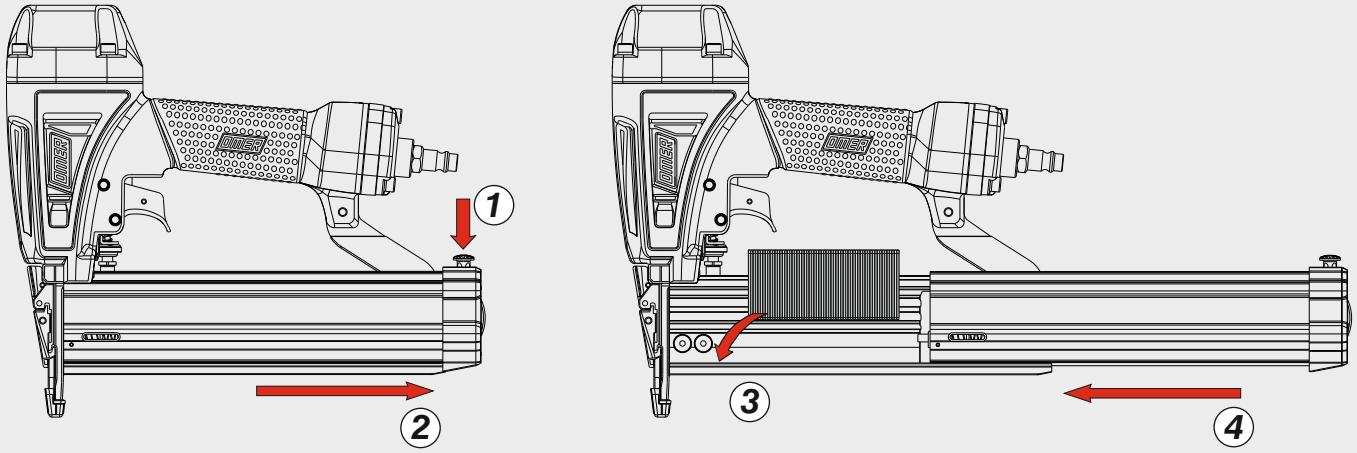

Regolazione di profondità - Depth adjustment - Tiefeneinstellung - Réglage des dimensions - Réglage des dimensions Ρύθμιση βάθους - Regulação de profundidade - Diepte afstelling - Derinlik ayarı - Djupjustering - nastavení hloubky - nastavenie hĺbky

Caratteristiche - Features - Merkmale - Caractéristiques - Características - Χαρακτηριστικά Características - Kenmerken - Özellikler - Vlastnosti - Vlastnosti

Segnalatore punti rimanenti
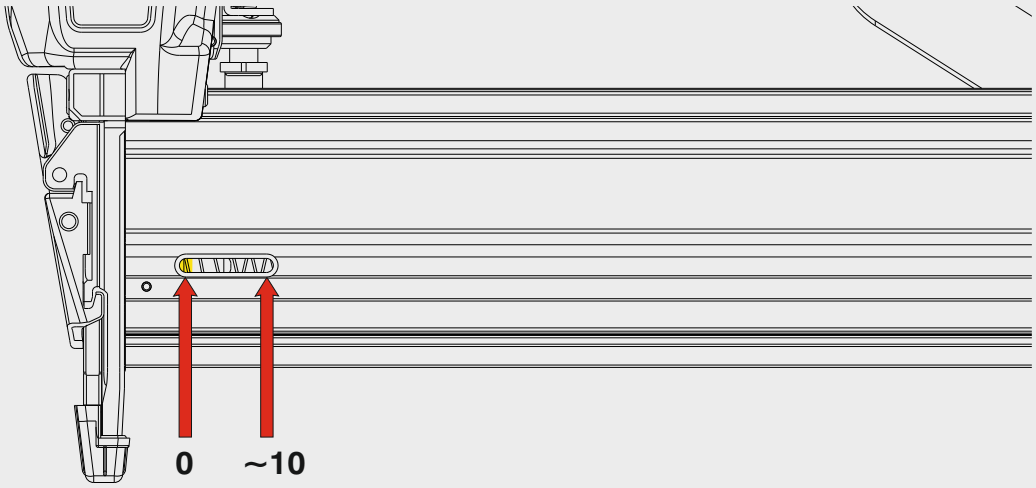
Fastener quantity indicator